woertz

Format: 297 x 210

Einmal gefaltet auf 148.5 x 210 mm

07249	Papier 80/g²	Papier weiss, Schrift schwarz
EDV-Nr.	Werkstoff	Bemerkungen

Gebrauchsanleitung
Dali Anschlussdose zur Einspeisung und Abzweigung 3P+Bus 2P

Art.-Nr.:
49700D1

Änderungen	Aufdruck	V02		Massstab 1:1	Gestaltet	12.06.2017	IWE
	12.06.2017	17.03.21 SL			Geprüft	17.03.21	SL

A4 **G 00’181v02**

Gebrauchsanleitung / mode d'emploi / direction for use
Dali Anschlussdose Pow 3P+Bus
Art. Nr.: 49700D1

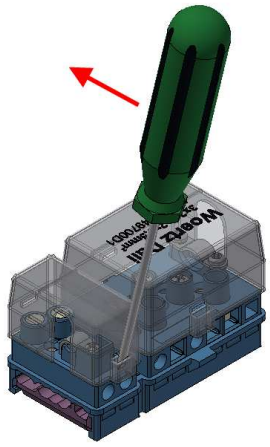

- Abdeckungen entfernen
- Retirer couvercles
- Remove both covers

2

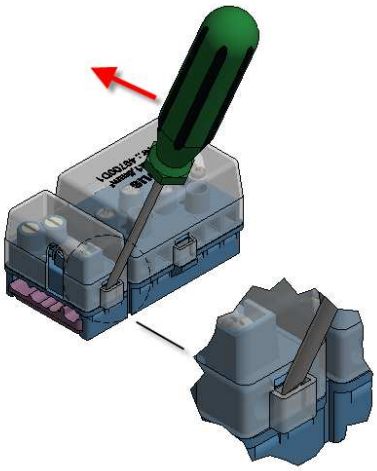

3

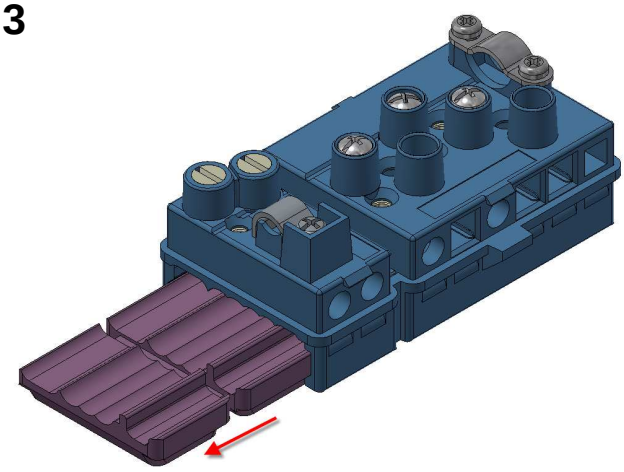

4

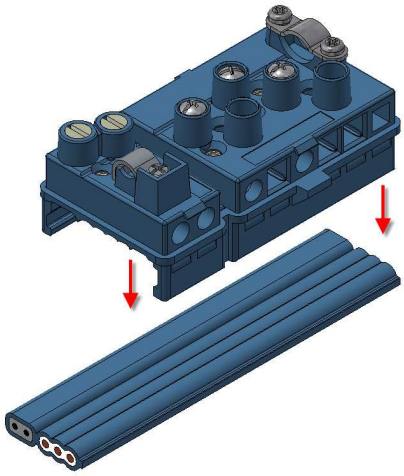

5

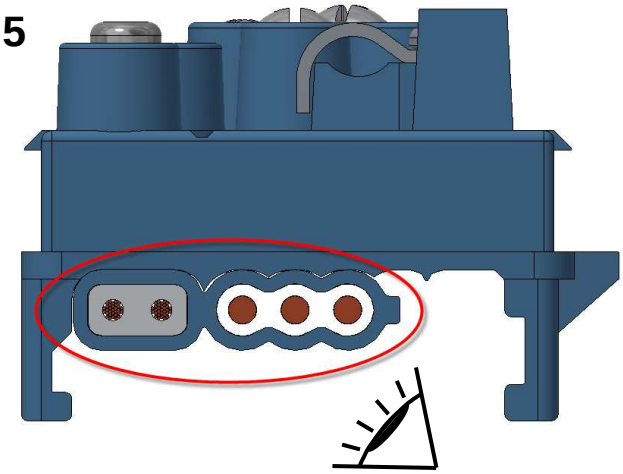

6

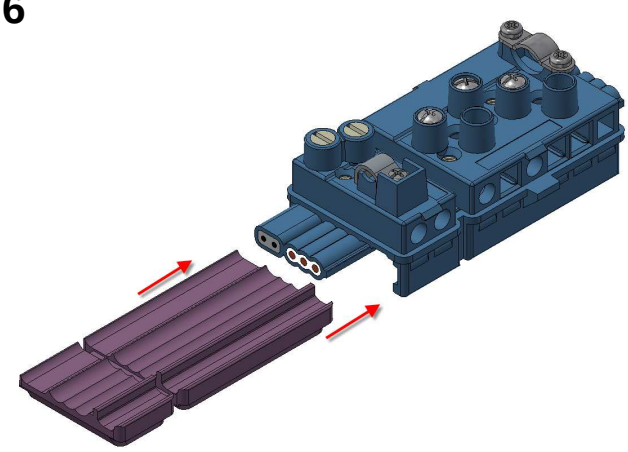

G 00’181v02

Gebrauchsanleitung / mode d'emploi / direction for use
Dali Anschlussdose Pow 3P+Bus
Art. Nr.: 49700D1

7

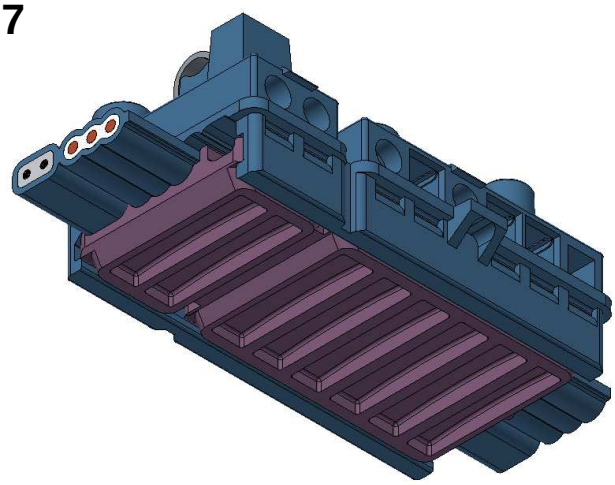

8

Phillips Nr.3
1.0 Nm
9 lb/in

Phillips Nr.1
0.7 Nm
6 lb/in

Toutes les vis jusqu'à la butée!

Alle Schrauben bis zum Anschlag!

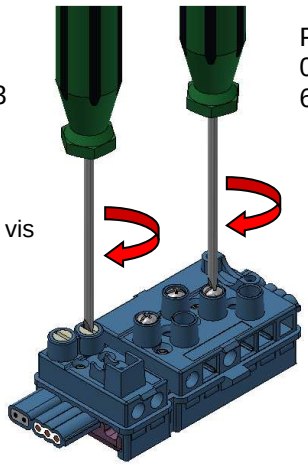

All screws until stopper!

9

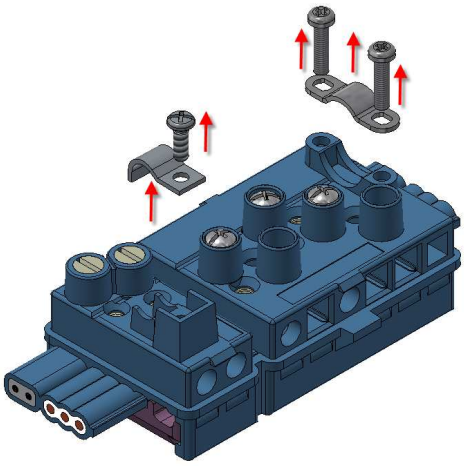

10

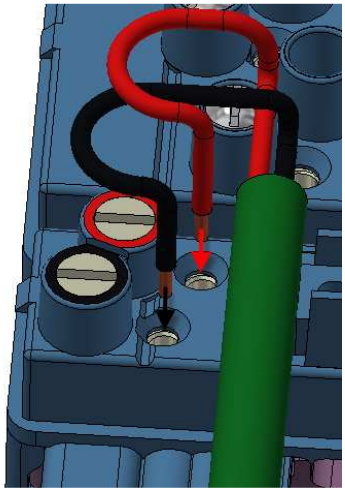

11

Alle Schrauben bis zum Anschlag!

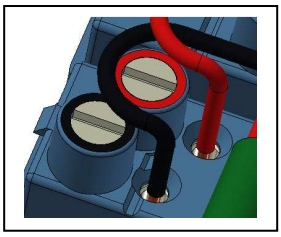

Toutes les vis jusqu'à la butée!

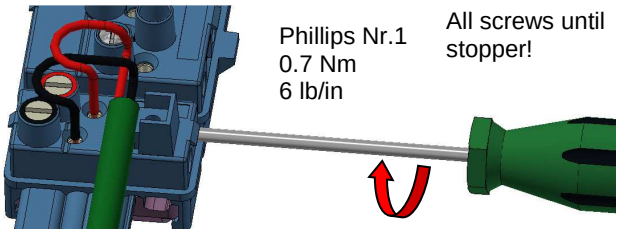

Phillips Nr.1
0.7 Nm
6 lb/in

All screws until stopper!

12

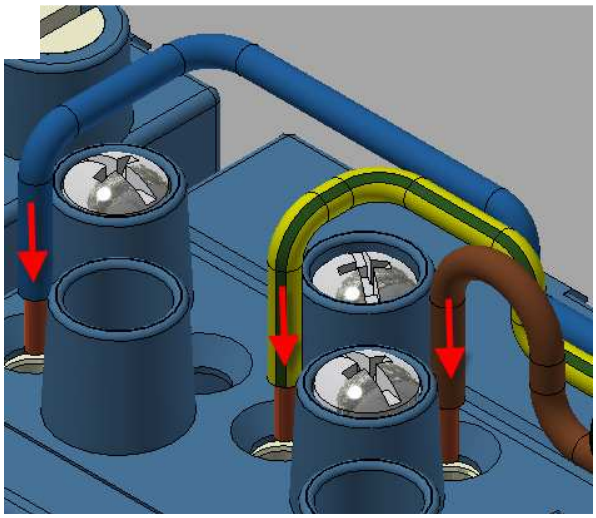

G 00’181v02

Gebrauchsanleitung / mode d'emploi / direction for use
Dali Anschlussdose Pow 3P+Bus
Art. Nr.: 49700D1

13

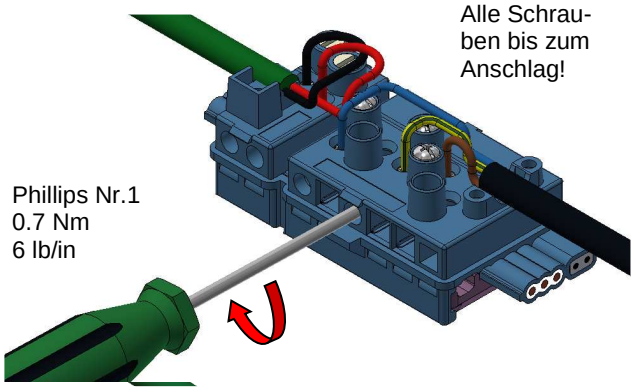

14

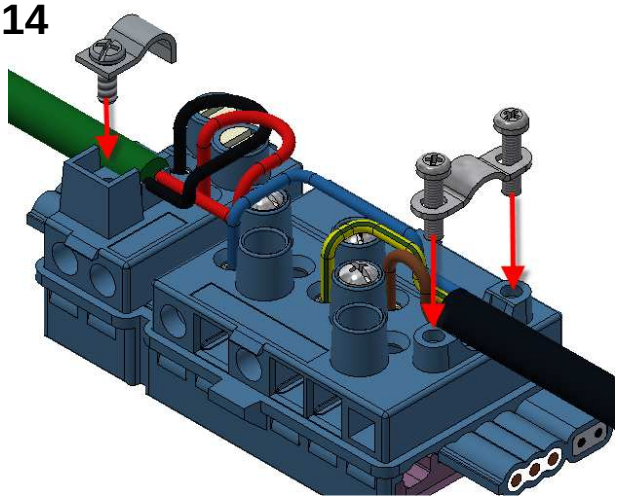

15

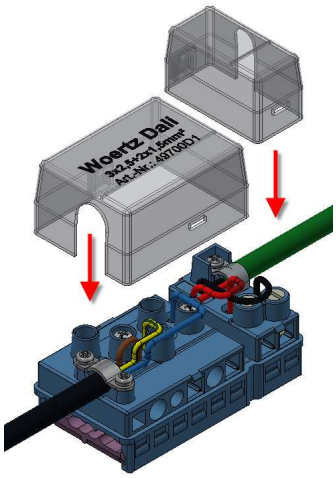

16

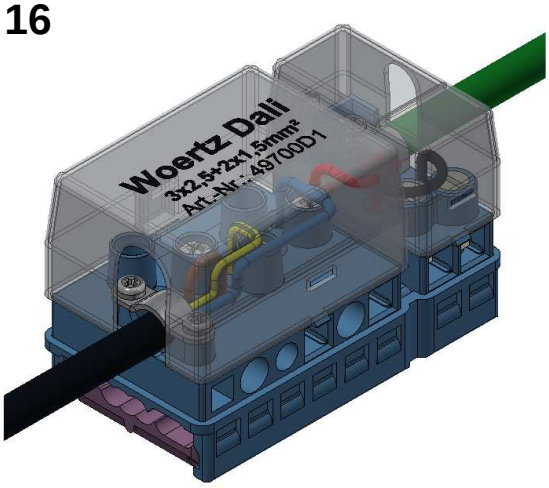

Woertz **Dali Anschlussdose Pow 3P+Bus 2P** zur Einspeissung und Abzweigung, für Starkstrom und Bus **Art. Nr. 49700D1**

- **Technische Daten gemäß Webkatalog** **www.Woertz.ch**
- Gemäss: IEC 60998-2-3

- Nur mit Original Woertz Flachkabel verwenden! Kompatibel mit:
  Woertz Dali Flachkabel 3x2.5mm² + 2x1.5mm² FRNC PP Art.: Nr. 48280/FRNC/OS
- Die Woertz Systemgarantie ist nur gewährleistet, wenn alle Komponenten (Kabel, Dosen und Zubehör) aus dem Hause Woertz oder aus einer von Woertz kontrollierten Quelle stammen!
- Dose nicht unter Spannung anschliessen oder abklemmen.
- Achtung: Nicht mit Woertz Combi kombinierbar.

Für Schäden, welche durch unsachgemässe Handhabung entstehen, wird keine Garantie übernommen!

G 00’181v02

Gebrauchsanleitung / mode d'emploi / direction for use
Dali Anschlussdose Pow 3P+Bus
Art. Nr.: 49700D1

Woertz **Dali boîtier Pow 3P+Bus 2P de raccordement avec raccord à vis** pour l'alimentation et la dérivation, pour courant fort et bus **N°art. 49700D1**

- **Données techniques selon catalogue en ligne** www.Woertz.ch
- Spécifications de test**:** IEC 60998-2-3

- A utiliser uniquement avec le câble plat Woertz. Compatible avec:
  Woertz Dali Câble plat 3G2.5²+2x1.5² HF PP N°art . 48280/FRNC/OS
- Le système n'est garanti par Woertz que si la totalité des composants proviennent de nos ateliers ou d'une source d'approvisionnement que nous contrôlons.
- Ne pas connecter les sous-tensions.
- Attention: n'est pas compatible avec Woertz combi blindé.

Nous déclinons toute responsabilité pour les dommages dûs à une mauvaise utilisation.

Woertz **Dali box Pow 3P+Bus 2P with screw connection** for supply and branching, for power current and bus **Item no. 49700D1**

- **Technical data according to webcatalogue** www.Woertz.ch
- according to: IEC 60998-2-3

- Must only be used with original Woertz flat cable. Goes with:
  Woertz Dali Flat cable 3G2.5²+2x1.5² HF PP Item no. 48280/FRNC/OS
- Woertz guarantee only applies if all components originated in our own workshops and have been supervised by the Woertz Company.
- Do not connect or disconnect the device under power.
- Attention: Not compatible with Woertz combi.

We cannot accept any liability for damage caused by incorrect use.

Kabelmantel nie zweimal am gleichen Ort durchstechen.
Nach Lösen der Busschraube muss die Dose versetzt werden.
ACHTUNG! Beim Versetzen der Dose muss unbedingt darauf geachtet werden, dass die Bus-Schrauben richtig hochgedreht sind (d.h. 1mm höher als das Schraubenloch).
Die Schrauben dürfen unten nicht herausstechen.

Ne jamais percer la gaine deux fois au même endroit.
Après desserrage d'une vis pointeaux, il faut déplacer le boîtier.
ATTENTION ! En déplaçant un boîtier, il faut impérativement veiller à dévisser correctement les vis du bus: leur tête doit émerger d'1mm au moins et **leur pointe ne doit dépasser en aucun cas !**

Never piece the sheath twice at the same place. Displace the box after unscrewing.
CAUTION! When displacing a box, you necessarily have to completely unscrew the bus screws: their head should come out and protrude 1mm above hole. **Screw tips should not stick out at bottom!**